intra
SCANDINAVIAN DESIGN

Wastafelkranen INK45

Art. nr. INK45 - 1135171
EAN 8719585002287

Art. nr. INK45B - 1135172
EAN 8719585002294

Inhoud in ltr.	6
Materiaal	AISI 304
Spanning in Volt	24 DC

Omschrijving
RVS wastafelkraan voor koud of voorgemengd water, 24V DC
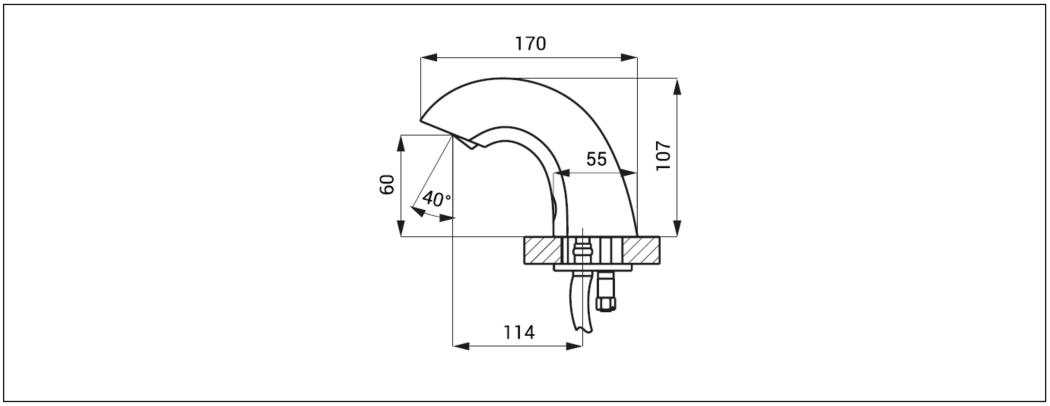
Specificaties:
- waterbesparende perlator, volumestroom 6ltr/min;
- legionella/hygiëne spoeling mogelijk en instelbaar;
- voor koud of voorgemengd water;
- kraan spoelt meteen wanneer handen zich in de actieve zone begeven (range 10 – 30 cm);
- kraan stopt meteen of met (instelbare) nalooptijd wanneer handen worden teruggetrokken;
- bij misbruik of storing stopt de kraan automatisch na 5 minuten spoeltijd;
- nalooptijd instelbaar van 0,25 tot 7,75 sec.;
- instellingen regelbaar middels afstandsbediening;
- snel en makkelijk te installeren;
- voeding middels trafo 24V, niet meegeleverd;
- in te stellen naar een aan/uit programma;