intra
SCANDINAVIAN DESIGN

Fecaliënputten RVS Fecaliënpu

Art. nr. E147
EAN 8719585001020

Omschrijving
De fecaliënput van INTRA, ten behoeve van filteren van lichaamsvreemde voorwerpen, is te gebruiken in combinatie met alle toiletten met een P-sifon. Dit type is voorzien van twee inlaten die onder de door u gewenste hoeken gemonteerd kunnen worden. Tevens is het deksel voorzien van een inwendig draaimechanisme. Hierdoor is deze alleen te openen met de bijgeleverde speciale, unieke sleutel.
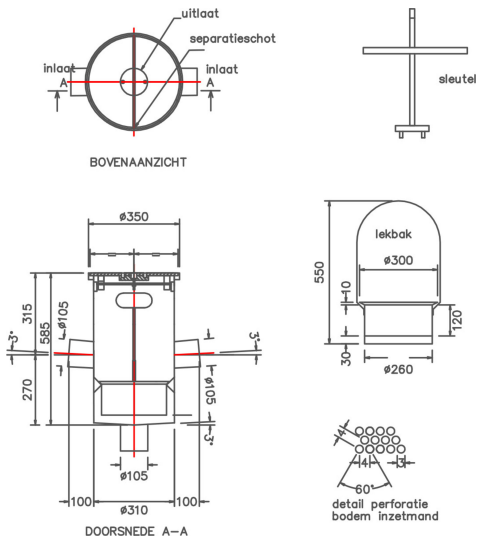
Afmetingen in mm	ø350x510x685
Materiaal	AISI 304
Materiaaldikte in mm	1.5