intra
SCANDINAVIAN DESIGN

Flow Flow06

Art. nr.	FL06-1WB
EAN	8719585006155
Art. nr.	FL06-1WB-INT
EAN	8719585006162

Afmetingen in mm	620x530x150
Diam. afvoergat in mm	42
Uitlaat dimensie in mm	1 ¼”
Materiaal	Marble / polyester
Bruto gewicht in kg	28.00
Netto gewicht in kg	22.00

Omschrijving
Wastafel Mineral Flow in marble white satin met 1 gestroomlijnde wastafel.

Wordt geleverd inclusief overloop en kraangaten, exclusief afvoerplug.

De 1 ¼ ” afvoerplug uitgevoerd in chroom of marble white satin is los verkrijgbaar.

Afmetingen: 620x530x150
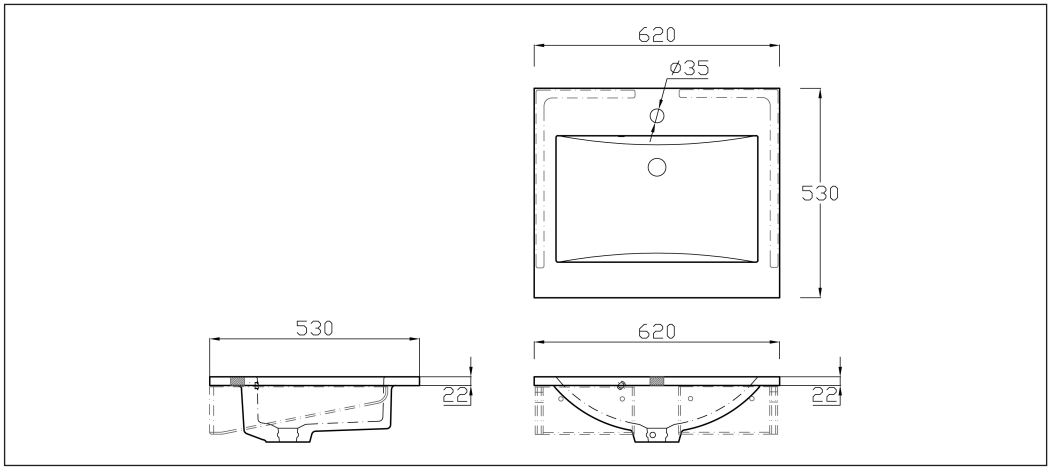
Deze wastafel wordt geleverd exclusief montage beugels. Voor de variant inclusief geïntegreerde beugels dient u art. nr FL06-1WB-INT te bestellen.