intra
SCANDINAVIAN DESIGN

Toiletten COMPAC INS ELEC

Art. nr. COMPAC-ELEC-002-L
EAN - 1100504

Omschrijving
Deze combinatie van een hangend toilet met een drinkfontein word vaak toegepast in jeugdinrichtingen, cellencomplexen en politiebureaus. Deze ruimtes hebben over het algemeen een beperkt oppervlak. Omdat onze Compac, zoals de naam al wel doet vermoeden erg compact is, is deze erg geschikt voor deze ruimtes. Het toilet is tevens gevuld met schuim voor extra stevigheid. Het toilet beschikt over een wc rol houder.

Het toilet wordt gemonteerd met M12 bouten, er is hier dus een technische ruimte nodig om het toilet te kunnen plaatsen. Ons E-Logic spoelsysteem word meegeleverd. Spoelen door middel van 2 knoppen is mogelijk, kijk bij onze spoelsystemen.
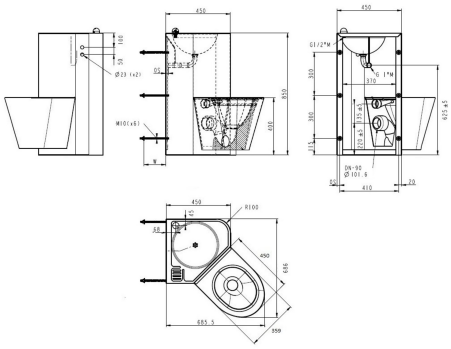
Mogelijke opstellingen:
- Compac-ELC-003-M10-INP-Centre (toilet centraal)