intra
SCANDINAVIAN DESIGN

Wastroggen P7

Art. nr. P7-2100 - 1085624
EAN 8719585006582

Afmetingen in mm	2100 x 395 x 348
Uitlaat dimensie in mm	1 ½″
Materiaal	Stainless steel 18/10, AISI304, 1.4301
Materiaaldikte in mm	1 / 1,5
Installatiehoogte in mm	500/800/900
Bruto gewicht in kg	18.33
Netto gewicht in kg	16.23

Omschrijving
Deze flexibele RVS wasbak word geleverd met geïntegreerde bevestigingsbeugels en spatscherm. De afgeronde hoeken (+90°) en de afvoer zonder schroeven en pakking zorgen voor optimale hygiëne en eenvoudige reiniging. Onder de wasbak zitten handgrepen voor extra houvast tijdens de montage.

Voldoet aan alle eisen van EN 14296.

De wasgoten zijn verkrijgbaar in de standaardlengtes 600, 1200, 1500, 1800, 2100, 2400, 2800 en 3000 mm.

De wasgoten zijn ook verkrijgbaar in afwijkende maten tussen 600 mm en 3000 mm. Neem contact met ons op voor meer informatie.
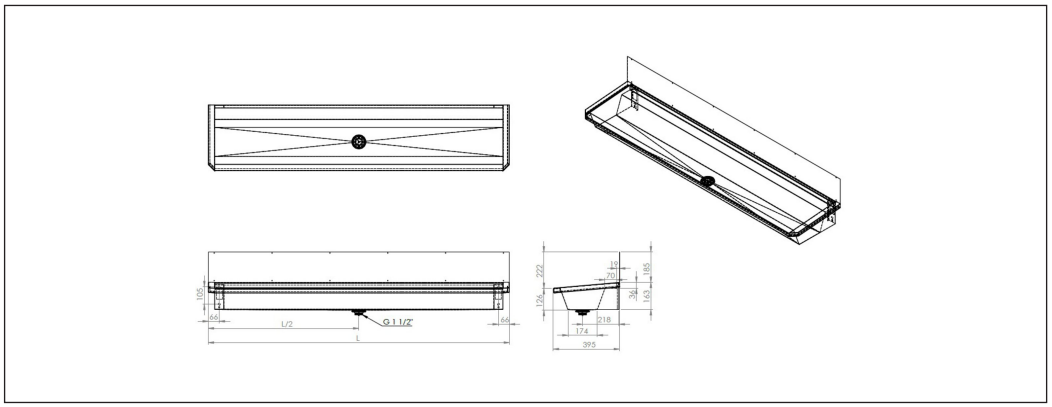
De wasgoten kunnen ook geleverd worden met verschillende soorten kranen. Bij keuze van de