Wastroggen P9

Art. nr. P9-3000MENG -
EAN 1085692

Afmetingen in mm	600 - 3000 x 395 x 163
Uitlaat dimensie in mm	1 ½"
Materiaal	Stainless steel 18/10, AISI304, 1.4301
Materiaaldikte in mm	1 / 1,5
Installatiehoogte in mm	500/800/900

Omschrijving
Deze flexibele RVS wasbak word geleverd met geïntegreerde bevestigingsbeugels. De afgeronde hoeken (+90°) en de afvoer zonder schroeven en pakking zorgen voor optimale hygiëne en eenvoudige reiniging. Onder de wasbak zitten handgrepen voor extra houvast tijdens de montage.

Voldoet aan alle eisen van EN 14296.

De wasgoten zijn verkrijgbaar in de standaardlengtes 600, 1200, 1500, 1800, 2100, 2400, 2800 en 3000 mm.

De wasgoten zijn ook verkrijgbaar in afwijkende maten tussen 600 mm en 3000 mm. Neem contact met ons op voor meer informatie.
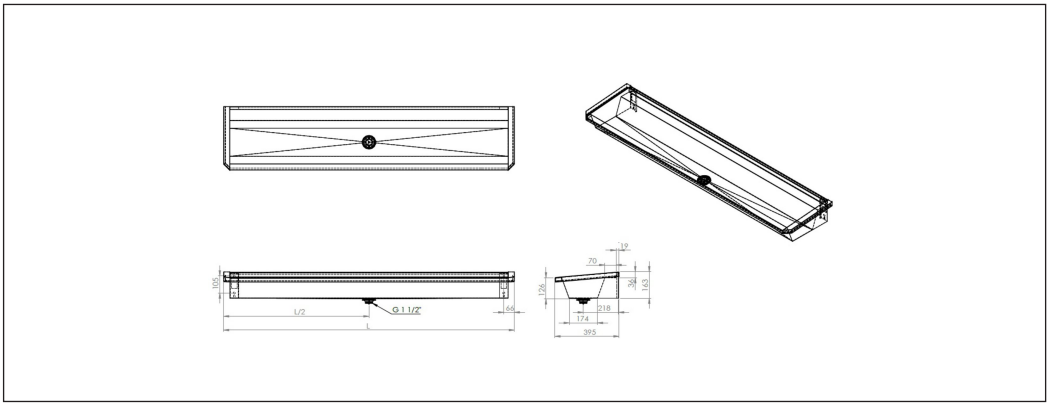
De wasgoten kunnen ook geleverd worden met verschillende soorten kranen. Bij keuze van de